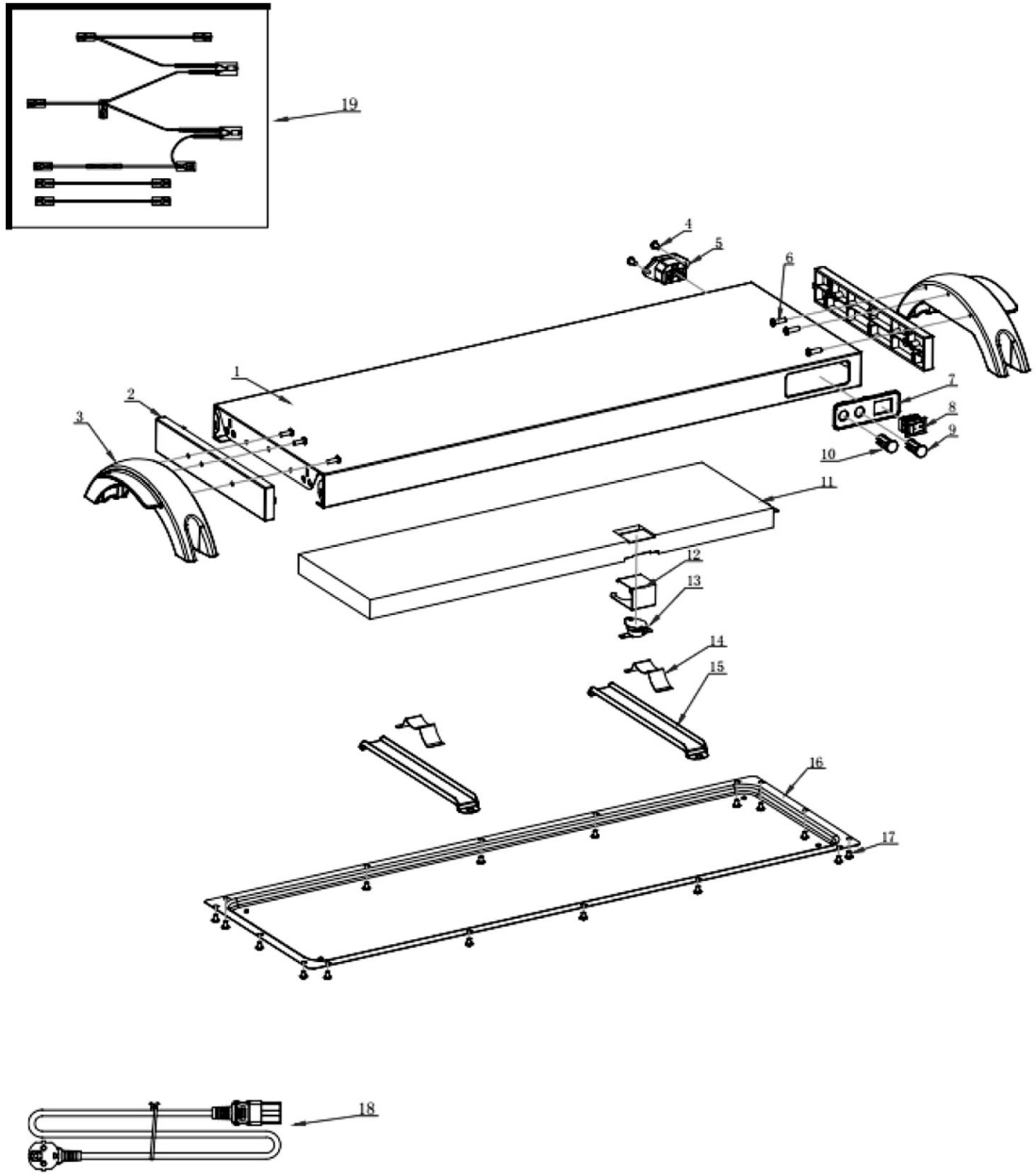

Bartscher	Warmhalteplatte WP1200 Artikel-Nr.: A114365	Explosionszeichnung 15.09.2017	Seite 1/2

Pos.	Artikelbeschreibung	Description of item	Artikel Nr./Item No.
1	Edelstahlplatte	Stainless steel plate	E0A11436501
2	Abdeckung	Cover	E0A11436502
3	Griff	Handle	E0A11436503
5	Anschlussdose	Connection socket	E0A11436505
7	Bedienblende	Control panel	E0A11436507
8	Schalter, Ein - Aus	Switch, on-off	041571
11	Heizkörper, Keramik	Heating element, ceramic	E0A11436511
12	Halterung z. Thermostat	Holder f. thermostat	E0A11436512
13	Thermostat	Thermostat	E0A11436513
14	Feder	Spring	E0A11436514
15	Halterung	Holder	E0A11436515
16	Boden	Bottom	E0A11436516
18	Anschlusskabel m. Stecker	Power cord w. plug	E0A11436518
19	Verkabelung m. Kontrolllampen	Cabling w. indicator lights	E0A11436519
19.1	Sicherung	Fuse	E0A114365191