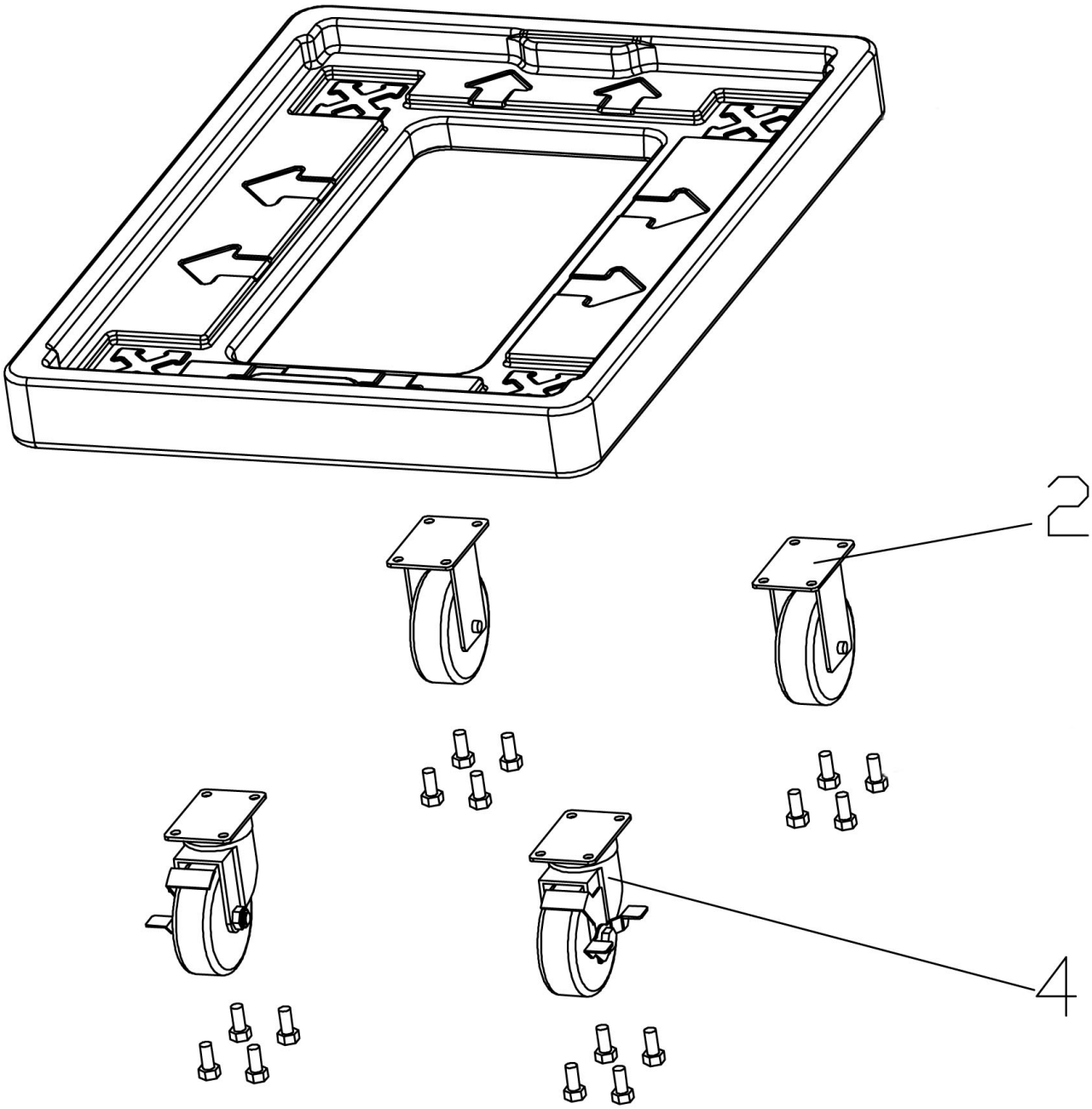

Bartscher	Thermo-Transportbehälter 12 x 1/1 GN Artikel-Nr.: 300104	**Explosionszeichnung** 19.04.2016	Seite 1/2

Pos.	Artikelbeschreibung	Description of item	Artikel Nr./Item No.
2	Rad, fest ohne Bremse	Wheel, fixed without brake	E030010502
4	Rad, lenkbar mit Bremse	Wheel, controllable with brake	E030010504