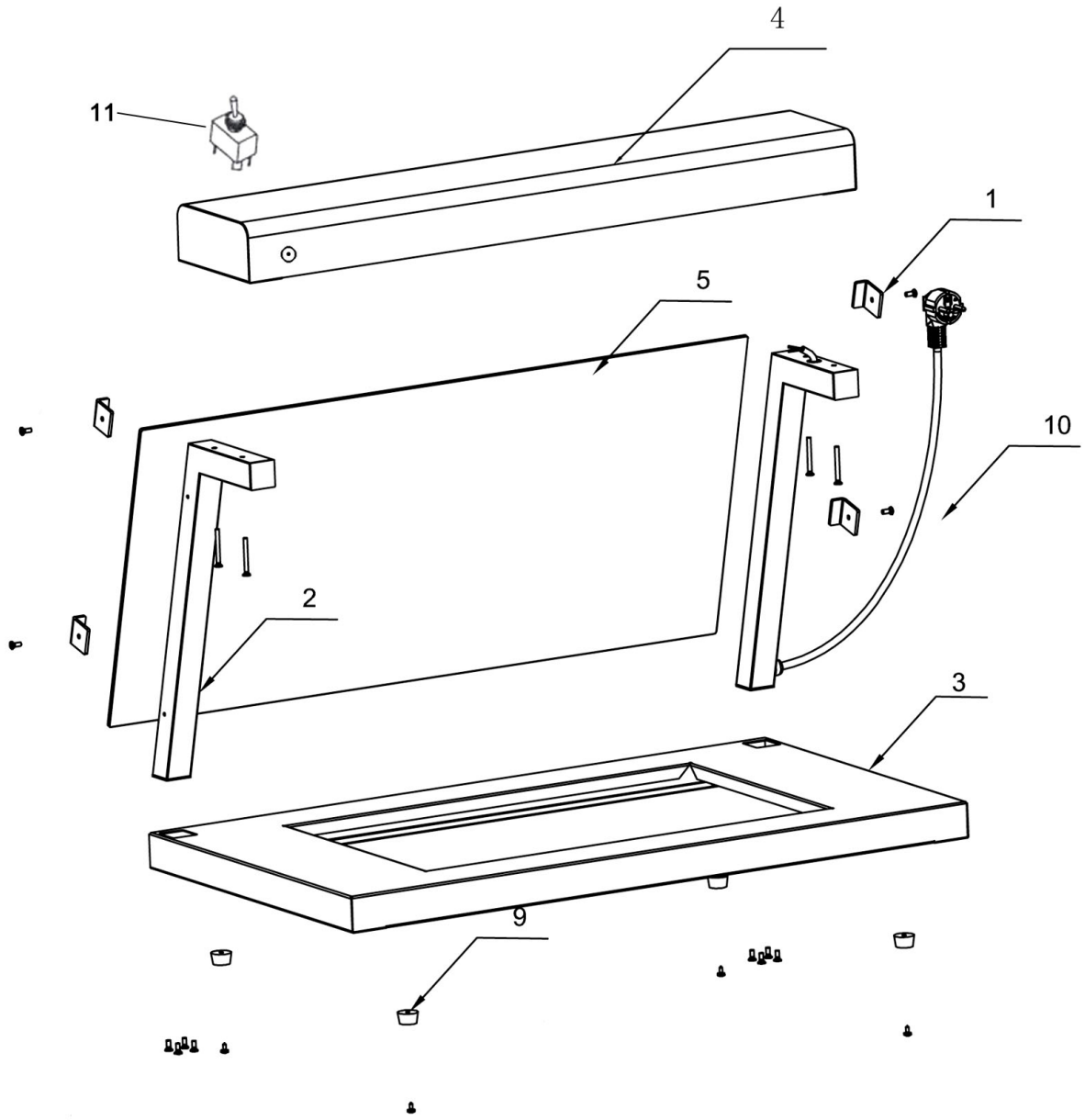

Bartscher	Wärmebrücke IHR650 1/1 GN Artikel-Nr.: 114265	Explosionszeichnung 20.08.2018	Seite 1/2

Pos.	Artikelbeschreibung	Description of item	Artikel Nr./Item No.
1	Halterung z. Glas	Holder f. glass	Auf Anfrage/on request
2	Rahmen	Frame	Auf Anfrage/on request
3	Boden	Bottom	Auf Anfrage/on request
4	Heizkörper	Heating element	01140011
4	Schutzgitter	Protective grid	01140051
5	Glasscheibe	Glass	E011426505
9	Fuß	Base	01143563
10	Anschlusskabel	Power cord	01140061
11	Schalter	Switch	01140010