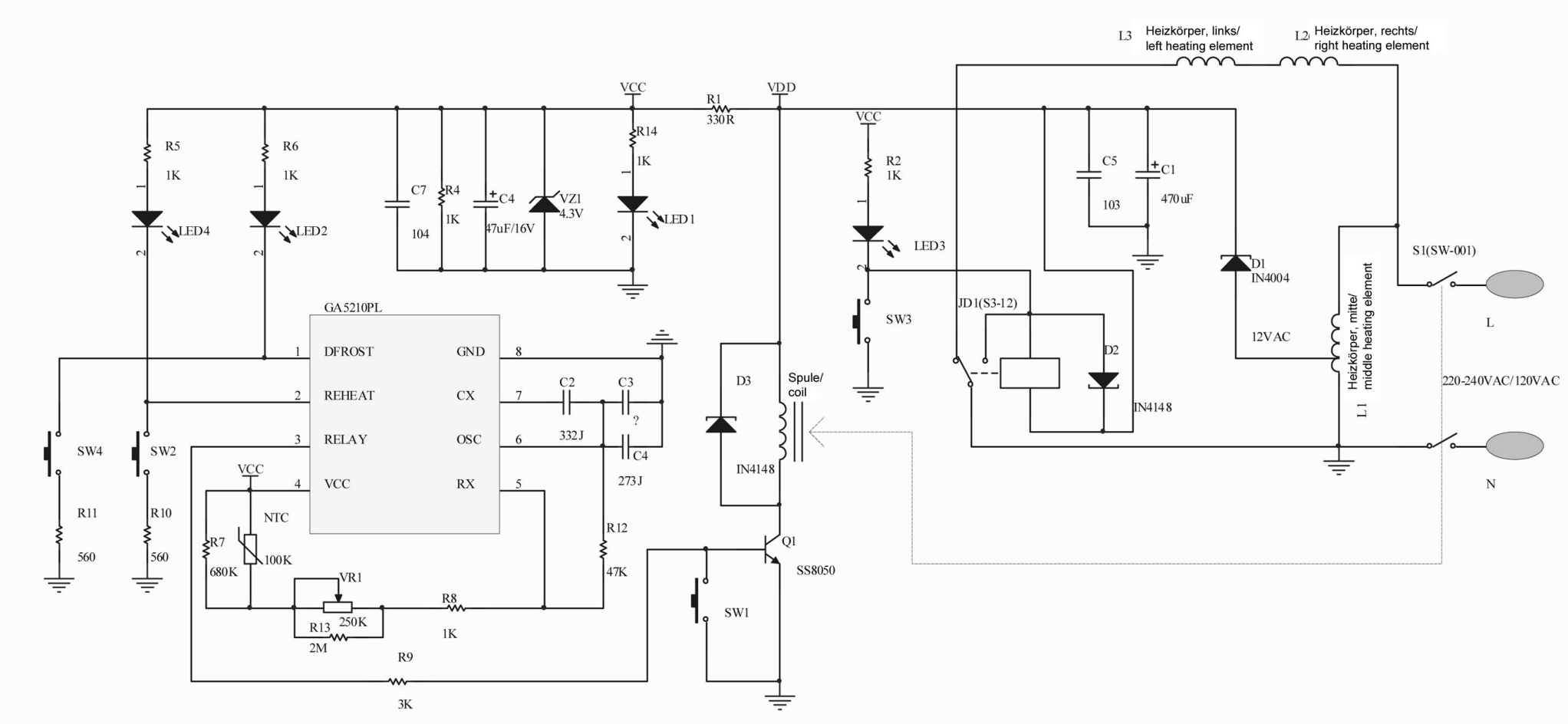

Bartscher	Toaster TB20, 2- Scheiben Artikel-Nr.: 100203	Schaltplan 15.10.2015	Seite 1/1