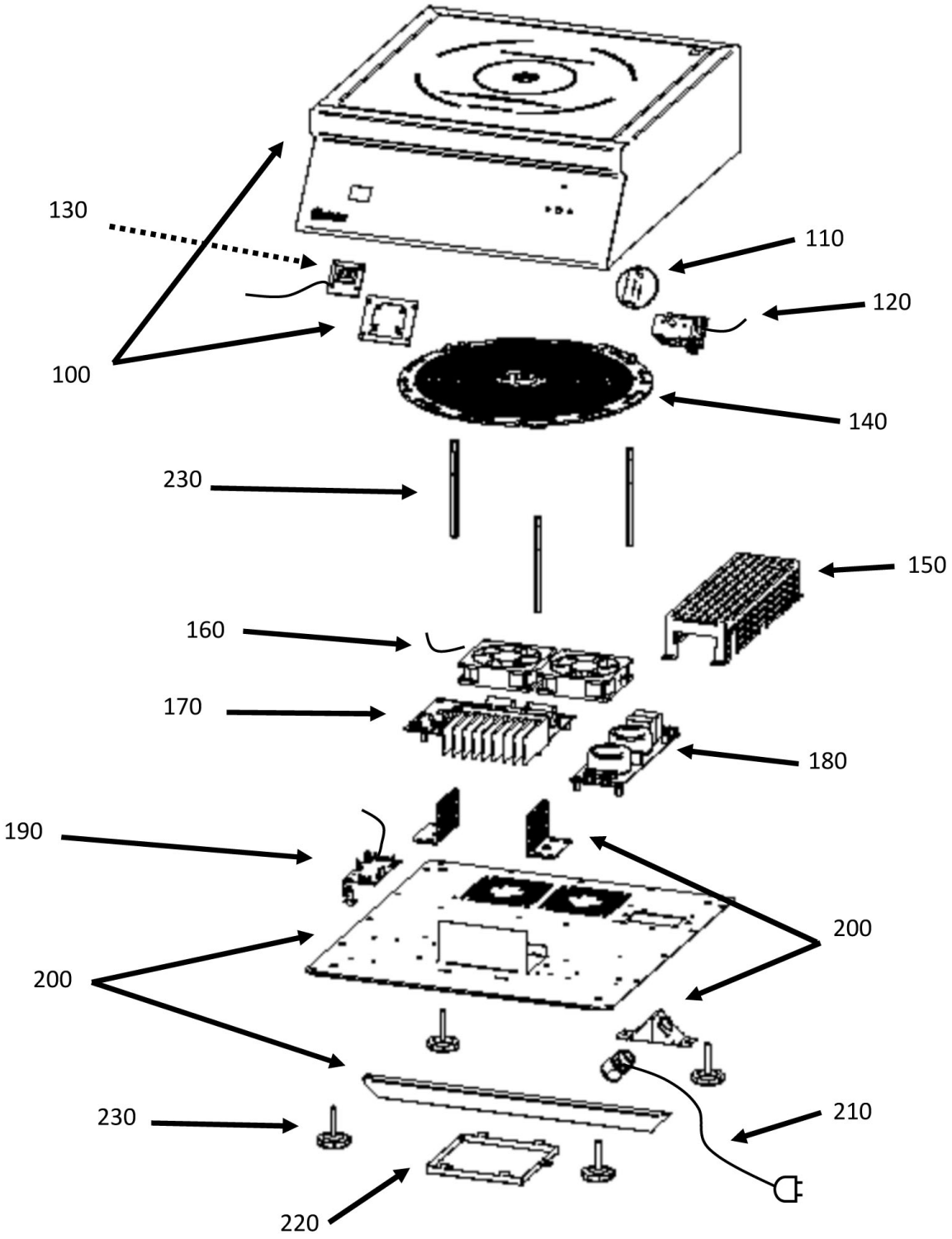

Bartscher	Induktionstischherd ITH 30-265 Induktionstischherd ITH 35-265 Artikel-Nr.: 105993, 105994	Explosionszeichnung 15.04.2019	Seite 1/2

Pos.	Artikelbeschreibung	Description of item	Artikel Nr./Item No.
100	Gehäuse, komplett	Housing, complete	E01461A
110	Knebel	Knob	E00954A
120	Schalter m. Potentiometer	Switch w. potentiometer	E01411A
130	Display	Display	E01468A
140	Spule	Coil	E01526A
	Fühler	Sensor	E01527A
150	Gehäuse z. Filterplatine	Housing f. filter board	E00739A
160	Lüfter	Fan	E01227A
170	Platine	Circuit board	E00877B
180	Filterplatine	Filter board	E00740A
120 + 130 + 190	Elektronik, komplett 3,5kW (105994)	Elektronic,complete 3,5kW (105994)	E01426A
120 + 130 + 190	Elektronik, komplett 3,0kW (105993)	Elektronic,complete 3,0kW (105993)	E01422A
190	Bedienplatine 3,5kW (105994)	Control board 3,5kW (105994)	E01469A
190	Bedienplatine 3,0kW (105993)	Control board 3,0kW (105993)	E01470A
200	Boden	Bottom	E01462A
210	Anschlusskabel m. Zugentlastung	Power cord w. strain relief	E01463A
220	Filter	Filter	E01393A
230	Fuß - Set, 4 Stück	Base set, 4 pieces	E01467A