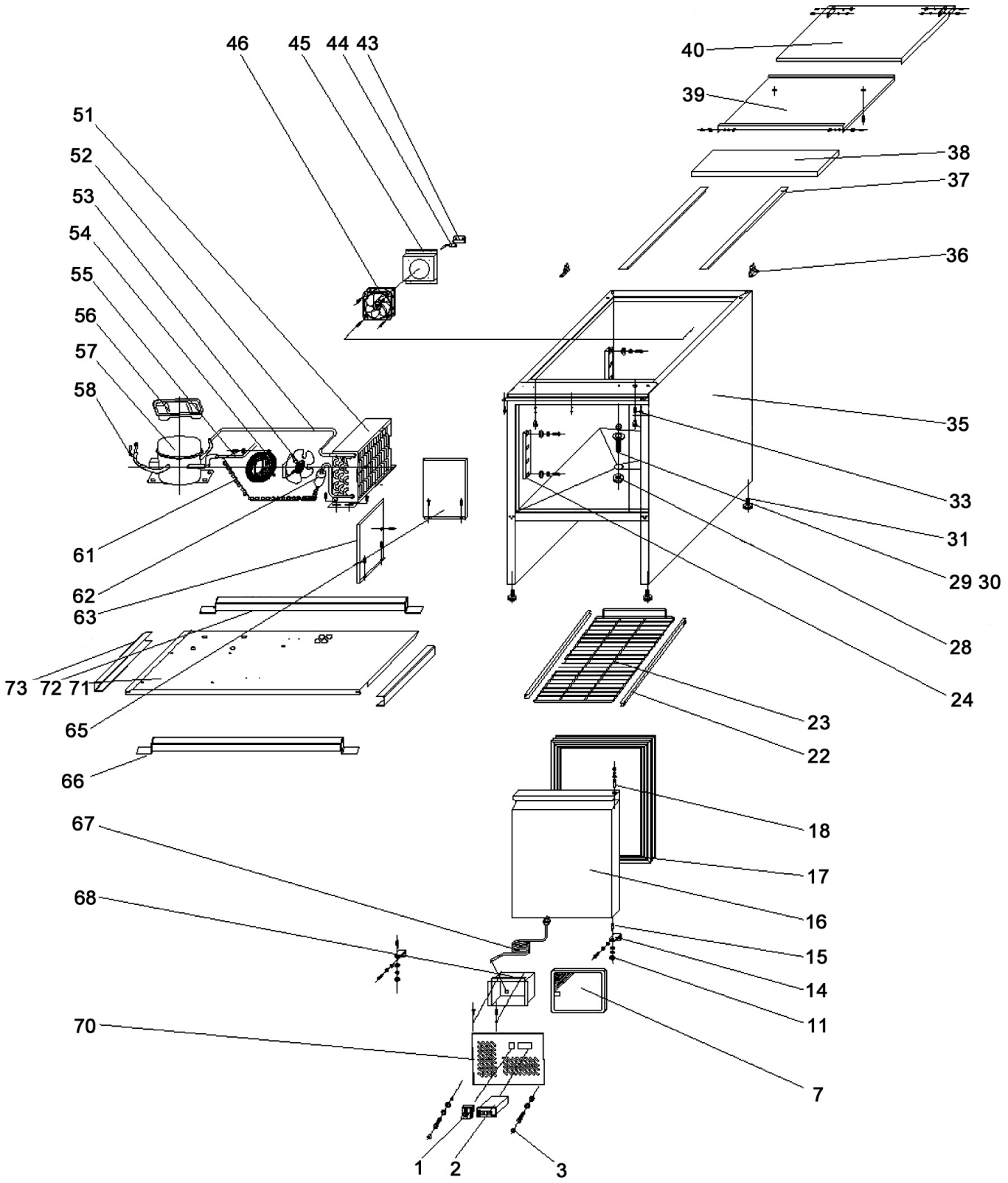

Bartscher	Saladette 438T1 Artikel-Nr.: 200270	Explosionszeichnung 11.09.2018	Seite 1/2

Pos.	Artikelbeschreibung	Description of item	Artikel Nr./Item No.
1	Hauptschalter	Main switch	01143606
2	Thermostat	Thermostat	02002702
3	Abdeckung, Plastik	Cover, plastic	02002703
7	Filter	Filter	02002707
11	Achse z. Tür, unten	Door axle, lower	=> Pos. 18
14	Scharnier unten	Bottom hinge	020027014
15	Abdeckung z. Achse	Door axis cap	020027015
16	Tür	Door	020027016
17	Türdichtung	Sealing	020027017
18	Achse z. Tür, oben/unten	Door axle, upper/lower	020027018
22	Führungsschienen Set	Guide rail set	020027022
23	Einlegeboden	Insert drainer	020027023
24	Befestigung z. Führungsschiene	Support f. guide rail	020027024
28	Mutter z. Ablaufrohr	Nut f. drain pipe	020027028
29	Ablaufrohr	Drain pipe	020027029
30	Abdeckung z. Ablaufrohr	Cover f. drain pipe	020027030
31	Fuß	Base	020027031
33	Abdeckung, Plastik	Cover, plastic	020027033
35	Gehäuse	Housing	020027035
36	Abdeckung z. Scharnier	Cover f. hinge	020027037
37	Halterung	Bracket	020027039
38	Schneidbrett	Cutting board	020027040
39	Abdeckung, beweglich	Cover, movable	020027044
40	Abdeckung	Cover	020027043
43	Klammer z. Sensor	Clamp f. sensor	020027050
44	Sensor	Sensor	020027051
45	Befestigung z. Lüfter	Fan bracket	020027052
46	Lüfter	Fan	020027053
51	Kondensator	Condenser	020027058
52	Ablassrohr	Discharge tube	020027059
53	Kondensatorlüfter	Condenser ventilator	020027060
54	Abdeckung z. Lüfter	Fan cover	020027061
55	Absaugrohr	Suction pipe	020027062
56	Auffangbehälter	Down slideway board	02007063
57	Kompressor	Compressor	020027064
58	Ablaufventil	Outlet valve	020027065
61	Rörchen	Small tube	020027068
62	Trockner	Dryer	020027069
63	Abdeckung z. Kondensator	Cover f. condenser	Auf Anfrage/on request
65	Rückwand	Back panel	Auf Anfrage/on request
66	Schiene, vorne	Front rail	020027049
67	Anschlusskabel m. Stecker	Power cord w. plug	020027048
68	Anschlussdose	Socket	020027047
70	Blende, vorne	Blind front side	020027045
71	Brett	Board	020027070
72	Schiene, hinten	Back rail	020027036
73	Schiene, seitlich	Side rail	020027038