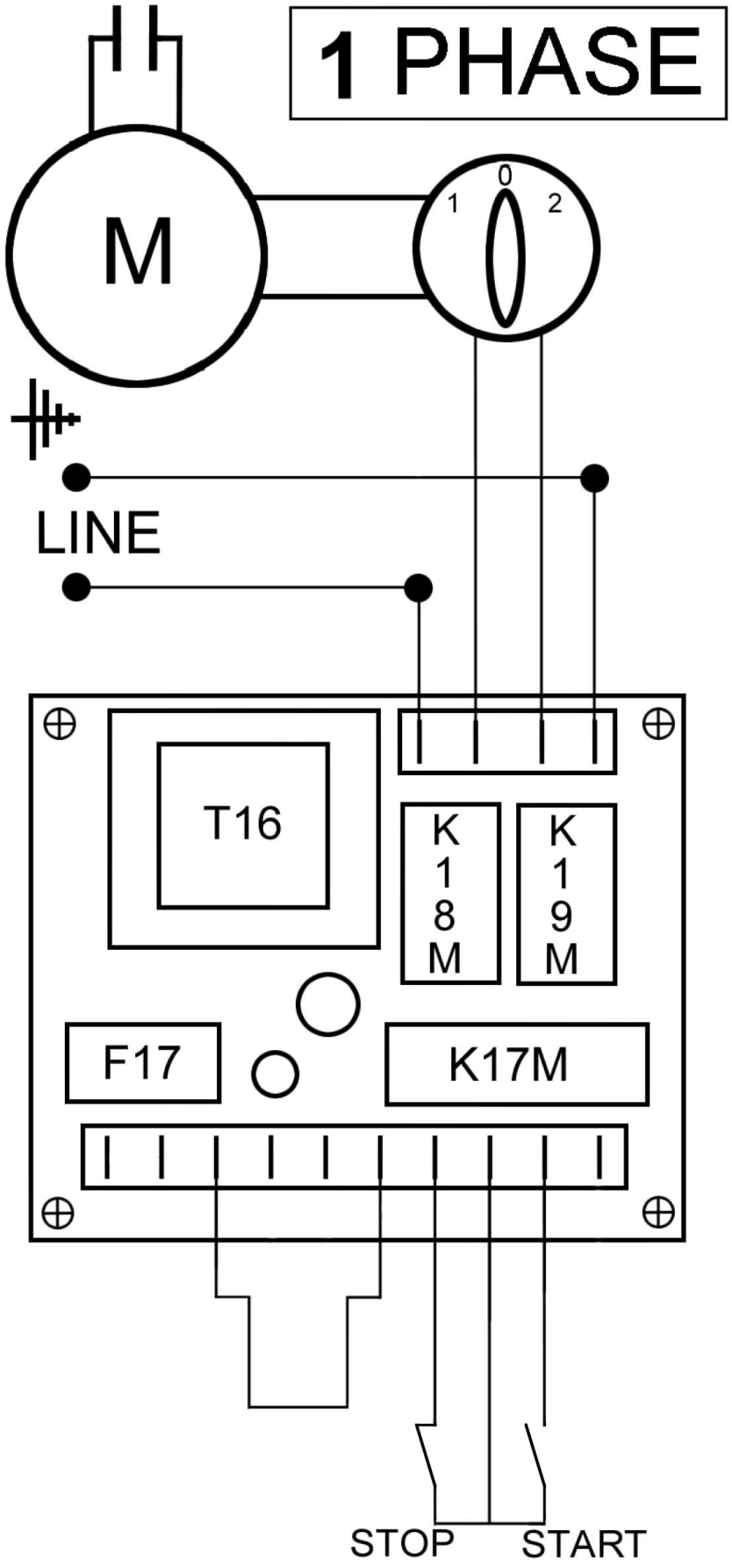

Bartscher	Pasta Maschine Artikel-Nr.: 101.971	Schaltplan 16.01.2013	Seite 1/1