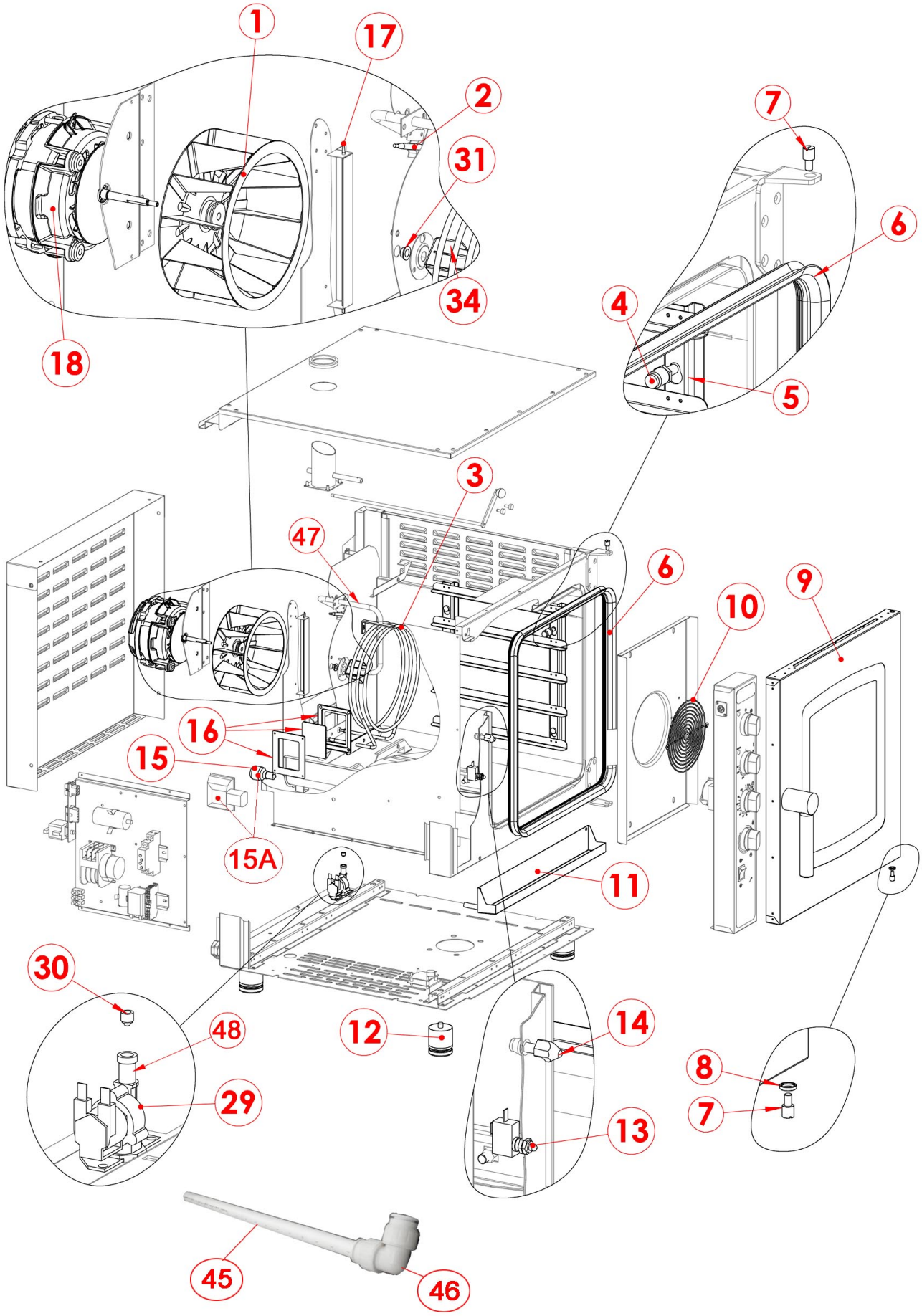

Bartscher	Kombidämpfer M5230 Artikel-Nr.: 116612	Explosionszeichnung 02.05.2017	Seite 1/5

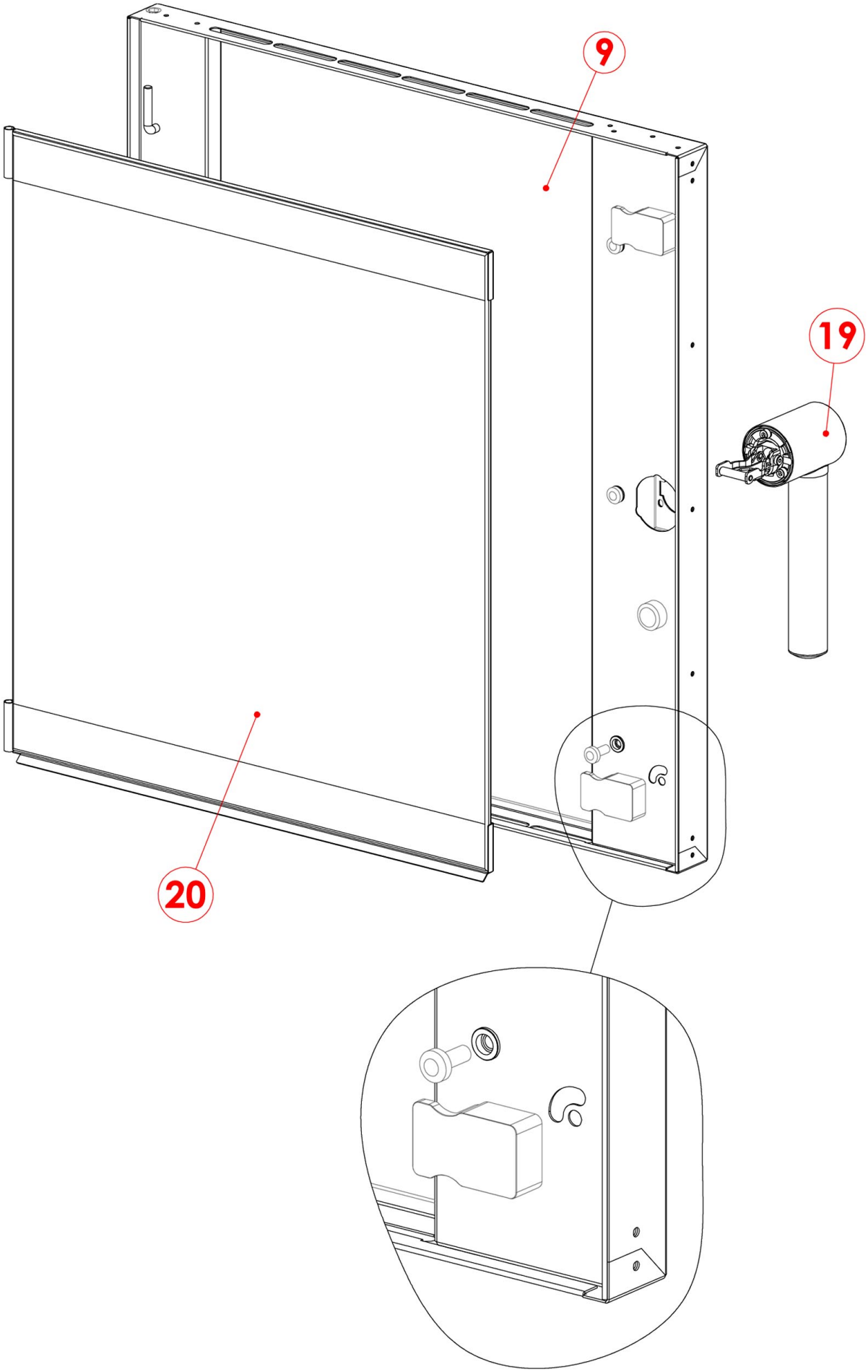

Bartscher	Kombidämpfer M5230 Artikel-Nr.: 116612	Explosionszeichnung 02.05.2017	Seite 2/5

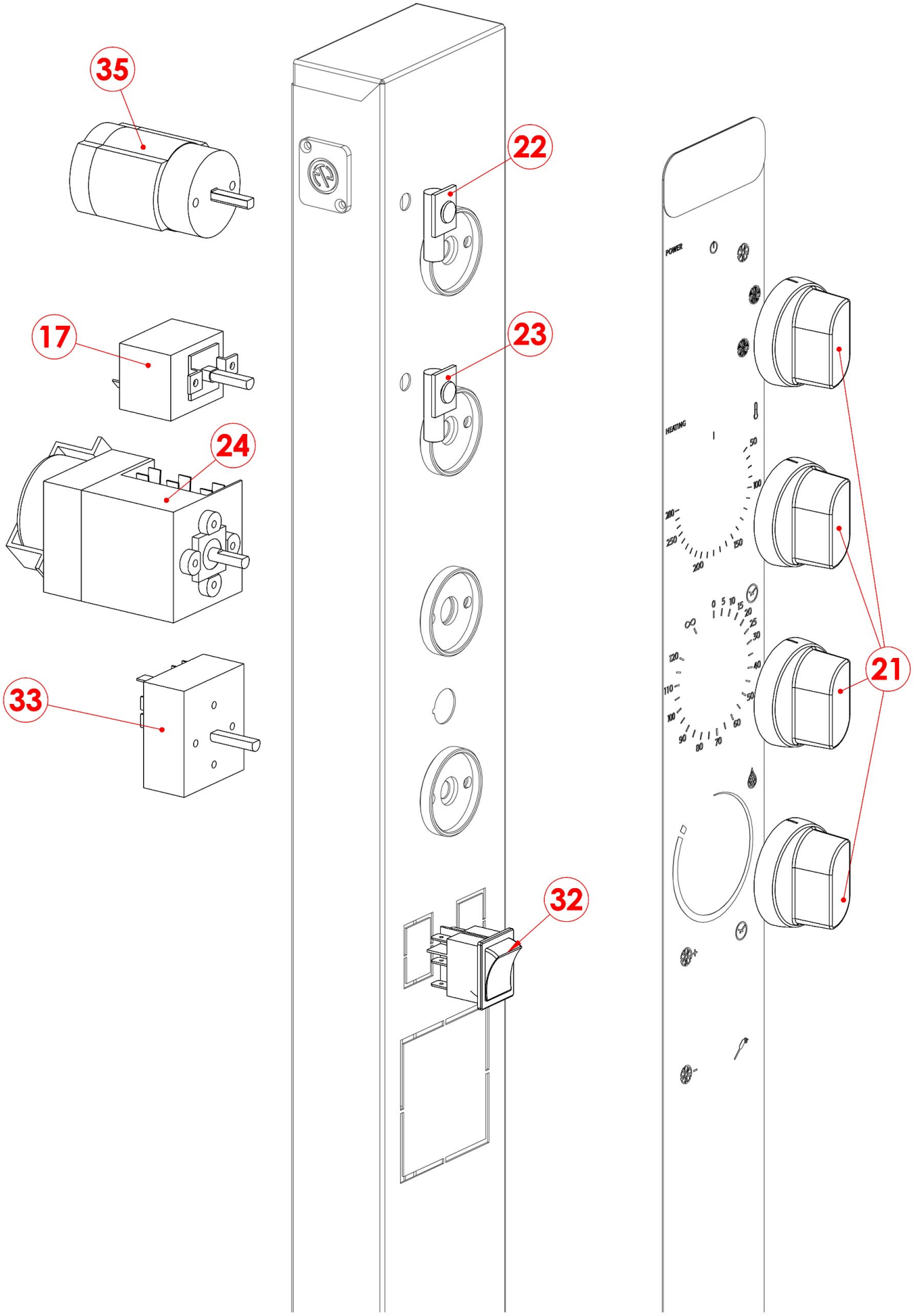

Bartscher	Kombidämpfer M5230 Artikel-Nr.: 116612	Explosionszeichnung 02.05.2017	Seite 3/5

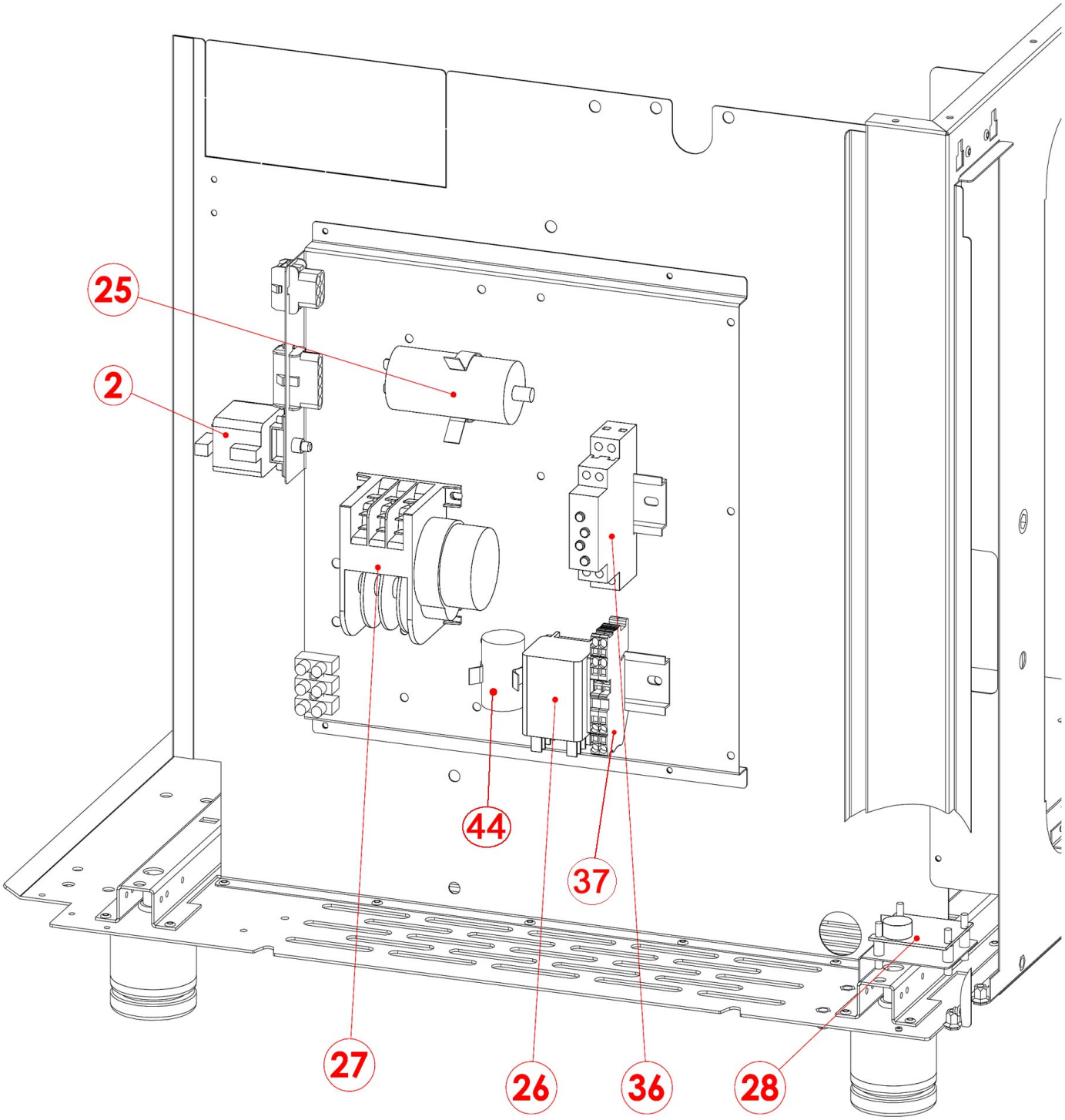
25
2
44
37
27
26
36
28

Pos.	Artikelbeschreibung	Description of item	Artikel Nr./Item No.
1	Lüfterrad, Flügel 180 x 77	Fan wheel, blade 180 x 77	05901003
2	Sicherheitsthermostat 350 °C	Safety thermostat 350 °C	018341
3	Heizkörper, 3000 W, 230 V	Heating element, 3000 W, 230 V	06002113
4	Bolzen	Pin	02020119
5	Auflageschiene 1 St.	Guiding rail 1 pc	02021742
6	Dichtung f. Tür, schwarz 2,9 m	Door gasket black 2,9 m	07070100
7	Stift f. Tür	Pin f. door	02021376
8	Buchse f. Türzapfen	Socket f. door shaft	02021377
9	Tür komplett	Door, complete	E02023088
10	Abdeckung z. Lüfter	Fan cover	02017638
11	Kondenswasserbehälter	Condensed water container	02021756
12	Fuß	Base	05900030
13	Mikroschalter f. Tür	Microswitch f. door	06043080
14	Verschluss	Lock	05900124
15	Glühlampe 25 W, E 14, m. Gewinde	Bulb 25 W, E 14, w. thread	06061053
15A	Lampenfassung m. Lampe 25 W	Lamp holder w. lamp 25 W	E06063073
16	Glasabdeckung komplett	Complete glass cover	06063074
17	Thermostat	Thermostat	06010029
18	Lüftermotor K0997-K0-1F	Fan motor K0997-K0-1F	E06033154
19	Türgriff, Edelstahl	Door handle, stainless steel	02022822
20	Glasscheibe f. Tür	Door glass	02021748
21	Knebel	Knob	02018275
22	Kontrolllampe grün	Green indicator light	06061073
23	Kontrolllampe weiß	White indicator light	06061072
24	Timer 120 Min. schwarz	Timer 120 min. black	06032067
25	Kondensator 12,5 uF	Condenser 12,5 uF	015081
26	Leistungsrelais	Power relay	06041013
	Schütz 3P+1N, 9 A, BF0910A230	Contactor 3P+1N, 9 A, BF0910A230	06046033
27	Timer, Drehrichtung	Timer, rotation direction	E06031016
28	Platine	Circuit board	06010090
29	Magnetventil 240 V	Magnetic valve 240 V	021023
30	Drossel im Magnetventil (braun)	Reduction for magnetic valve	06042091
31	Wellendichtring	Shaft sealing ring	06090157
32	Schalter	Switch	06032033
33	Energieregler 13 A, 230 V	Energy regulator 13 A, 230 V	05057021010
34	Einspritzung f. Wasser	Water injection	02018414
35	Schalter 5 x 16 A, 4 P	Switch 5 x 16 A, 4 P	06030027
36	Timer L45PL240	Timer L45PL240	06042056
37	Nullleiterklemme	Neutral terminal	E06050581
44	Entstörfilter 0,47 mF	Noise filter 0,47 mF	015149
45	Rohr, 0,5m	Pipe, 0.5m	E070501052
46	Ablaufstutzen	Discharge nozzle	07050112
47	Rohr	Tube	E02017917
48	Schlauch, lfm	Hose, per meter	E07090112
o. Abb./ no pic.	Abflussrohr und Bogen aus Edelstahl	Drain pipe with bow, stainless steel	116013
	Kappe z. Mikroschalter	Cap f. microswitch	02022746
	Zulaufschlauch	Supply hose	E07090133