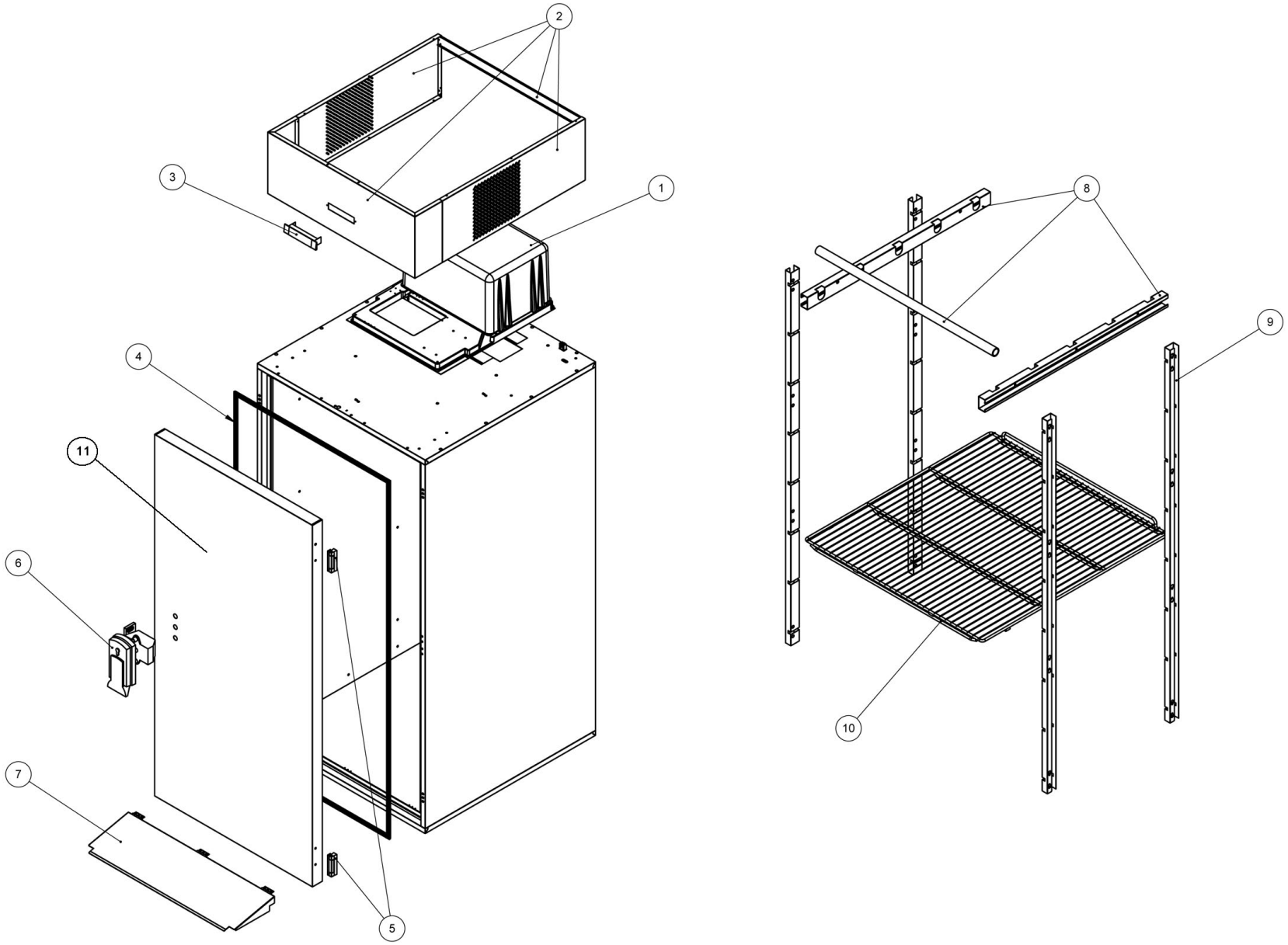

Bartscher	Mini-Kühlzelle Artikel-Nr.: 700590	Explosionszeichnung 15.05.2015	Seite 1/2

Pos.	Artikelbeschreibung	Description of item	Artikel Nr./Item No.
1	Kühlaggregat + 2 + 10°C	Refrigeration unit + 2 + 10°C	0TZ00021
2	Blende	Panel	0TZ00022
3	Elektronik	Electronics	0TZ00023
4	Dichtung	Sealing	0TZ00024
5	Scharnier	Hinge	0TZ00025
6	Griff, kpl. m. Schloss u. Schlüssel	Handle, cpl. w. lock a. key	0TZ00026
7	Auffahrrampe	Loading ramp	700597
8	Aufhängevorrichtung	Suspension attachment	700595
9	Auflageschienen, 2er-Set	Support rails, set of 2	700591
10	Rost	Grid	700592
11	Tür komplett	Complete door	E019000
o.Abb./n.pic.	Kompressor R404A / R452A	Compressor R404A / R452A	0RR000290
	Kondensator	Condenser	0RR000291
	Lüftermotor 10W z. Kondensator	Fan motor 10W f. condenser	0RR000297
	Kondensatorlüfter	Condenser ventilator	0RR000292
	Abdeckung z. Kondensator, Kunststoff	Cover f. condenser, plastic	0RR000293
	Verdampfer	Evaporator	0RR000294
	Lüftermotor 10W z. Verdampfer	Fan motor 10W f. evaporator	0RR000295
	Verdampferlüfter	Evaporator fan	0RR000296
	Kontaktschalter 5A, 250VAC	Contact switch 5A, 250VAC	E0SG00S005
	Abtauheizung 230V, 350W	Defrost heater	E099102578
	Montageplatte, Kunststoff	Mounting plate, plastic	E099601070
	Hülse	Sleeve	E0CGBO700