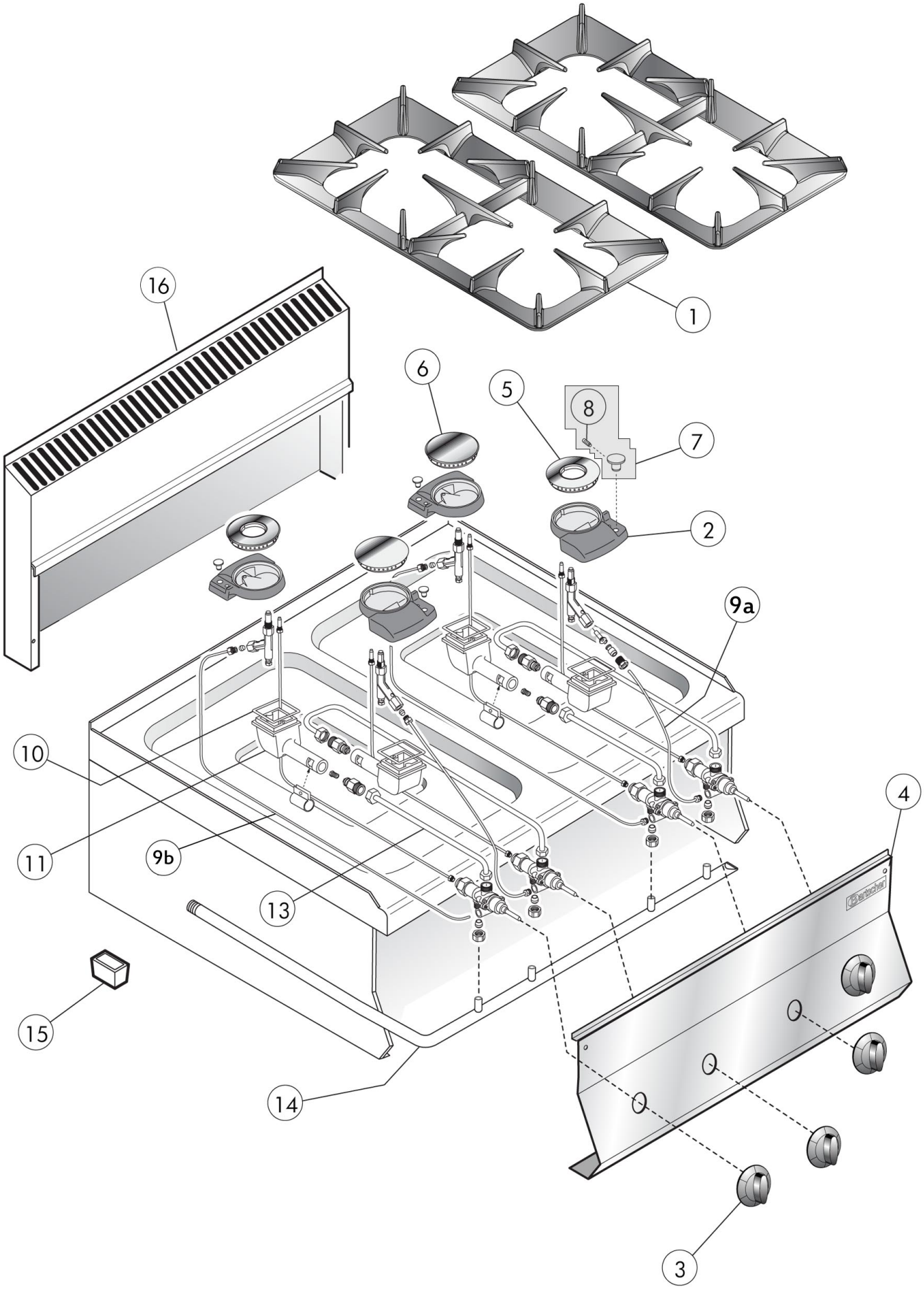

Bartscher	Gasherd 650, 4FL, TG Artikel-Nr.: 1151033	Explosionszeichnung 20.01.2017	Seite 1/4

Pos.	Artikelbeschreibung	Description of item	Artikel Nr./Item No.
1	Gussrippenrahmen	Pan support	0846910
2	Brennertulpe z. 3,5 kW Brenner	Burner body f. 3,5 kW burner	0795730
	Brennertulpe z. 5,5 kW Brenner	Burner body f. 5,5 burner	0297300
3	Knebel	Knob	02599300
4	Frontblende	Front panel	0847390
5	Brennerdeckel z. 5,5 kW Brenner	Burner lid f. 5,5 kW burner	0937570
6	Brennerdeckel z. 3,5 kW Brenner	Burner lid f. 3,5 kW burner	0937560
7	Pilskopf m. Stift	Pils head with pin	01033717300
8	Stift	Pin	015119399
9a	Zündgasleitung vorne	Ignition gas pipe front	0932770
9b	Zündgasleitung hinten	Ignition gas pipe back	0932780
10	Dichtung z. 3,5 kW Brenner	Gasket f. 3,5 kW burner	01036607800
	Dichtung z. 5,5 kW Brenner	Gasket f. 5,5 kW burner	01036607900
11	Brennerfuß z. 3,5 kW Brenner	Burner base f. 3,5 kW burner	01032101200
	Brennerfuß z. 5,5 kW Brenner	Burner base f. 5,5 kW burner	01032101300
13	Hauptgasleitung vorne	Main gas pipe front	0932750
	Hauptgasleitung hinten	Main gas pipe back	0932760
14	Gasrampe	Gas ramp	0849750
15	Fuß	Base	01036021613
16	Kamin	Chimney	01041115300

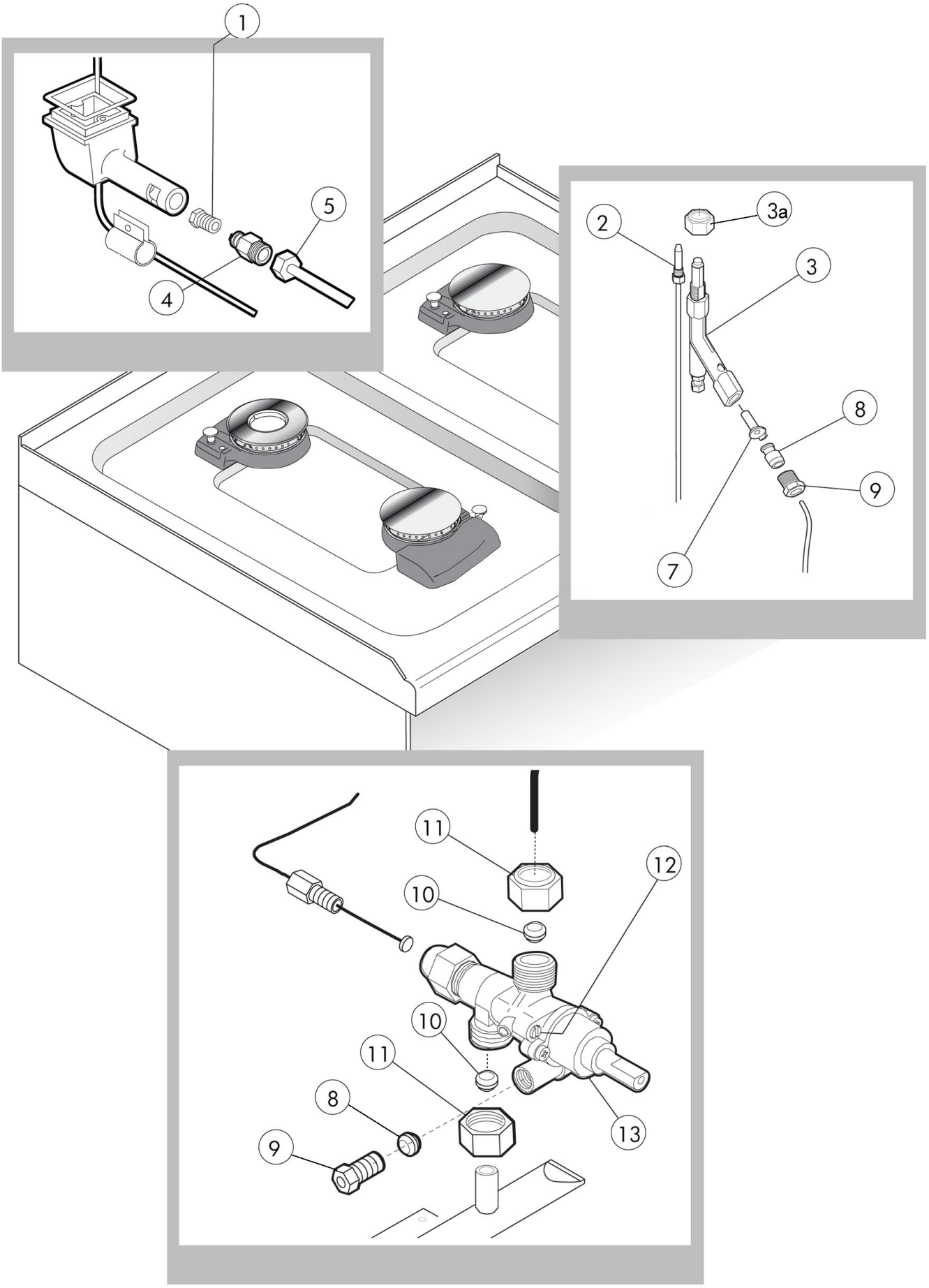
1
5
4
2
3a
3
8
9
7
11
12
10
10
11
8
9
13

Pos.	Artikelbeschreibung	Description of item	Artikel Nr./Item No.
1	Düse, Propan, D 80	Nozzle, propane, D 80	01033718500
	Düse, D 115	Nozzle, D 115	01033718900
	Düse, D 90	Nozzle, D 90	01033718600
	Düse, Erdgas, D 135	Nozzle, natural gas, D 135	01033718300
	Düse, Erdgas L, D 150	Nozzle, natural gas L, D 150	01033718400
	Düse, D 235	Nozzle, D 235	01033718100
	Düse, D 260	Nozzle, D 260	01033718000
	Düse, D 100	Nozzle, D 100	01033719100
	Düse, Erdgas, D 175	Nozzle, natural gas, D 175	01033718700
	Düse, D 190	Nozzle, D 190	01033719000
2	Thermoelement 800 mm	Thermocouple 800 mm	01916000
3a	Sechskantmutter, flach M10 x A14	Hex nut, flatten M10 x A14	01033514900
3	Zündbrenner	Ignition burner	01032501300
4	Verbindungsstück	Connecting piece	01033717200
5	Verschraubung M16 x 1,5 A19	Screw connection M16 x 1,5 A19	01326500
7	Zünddüse, Propan, D 20, G30/50	Ignition nozzle,propane,D 20,G30/50	01033719600
	Zünddüse, Erdgas, D 41	Ignition nozzle, natural gas, D 41	01033719700
8	Schneidring	Cutting ring	0MA673600
9	Verschraubung M10 x 1/4	Screw connection M10 x 1/4	0673500
10	Schneidring	Cutting ring	086720
11	Verschraubung M16 x 1,5 A19	Screw connection M16 x 1,5 A19	01326500
12	Kleinstellschraube, Propan, D 40	Min. regulating screw,propane, D40	01033719900
	Kleinstellschraube, Propan, D 55	Min. regulating screw,propane, D55	01033720000
	Kleinstellschraube, Erdgas, D 70	Min. regulating screw,nat.gas, D70	01884200
	Kleinstellschraube, Erdgas, D 90	Min. regulating screw,nat.gas, D90	01033720200
	Kleinstellschraube, Erdgas, D 140	Min. regulating screw,nat.gas, D140	01883400
13	Gashahn	Gas tap	007060016
	Magneteinsatz z. Gashahn	Magnetic insert f. gas tap	091000