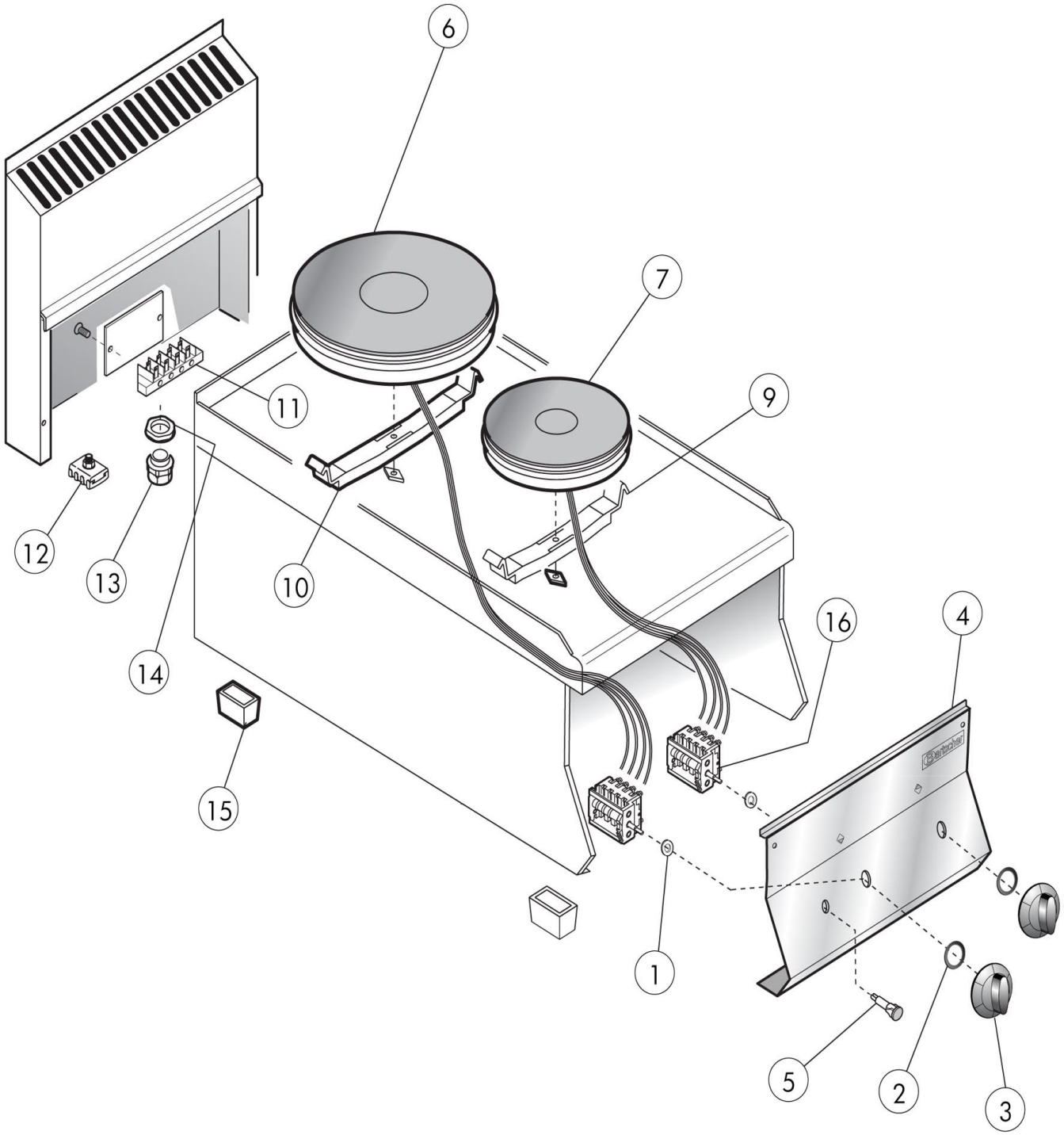


| | | | |
|---|---|---|---|
| Bartscher | Elektroherd 650, B400, 2PL, TG<br>Artikel-Nr.: 115005 | Explosionszeichnung<br>18.01.2017 | Seite 1/2 |

| Pos. | Artikelbeschreibung | Description of item | Artikel Nr./Item No. |
|---|---|---|---|
| 1 | Dichtung f. Schalterstift | Gasket | 050460 |
| 2 | Dichtung z. Knebel | Gasket f. knob | 0588510 |
| 3 | Knebel, schwarz | Knob, black | E02599311 |
| 4 | Frontblende | Front panel | 0931190 |
| 5 | Kontrolllampe orange | Orange indicator light | 0587500 |
| 6 | Kochplatte 230V, 2600W, rund Ø 220 mm | Cooking plate 230V, 2600W round Ø 220 mm | 019287 |
| 7 | Kochplatte 230V, 1500W Ø 180 mm | Cooking plate 230V, 1500W Ø 180 mm | 017797 |
| 9 | Befestigungsbügel, Kochplatte Ø 180 mm | Mounting bracket, cooking plate Ø 180 mm | 01712022000 |
| 10 | Befestigungsbügel, Kochplatte Ø 220 mm | Mounting bracket, cooking plate Ø 220 mm | 01712023000 |
| 11 | Anschlussklemme, 6-polig | Terminal clamp, 6-pole | 0A036206 |
| 12 | Potentialausgleichsklemme | Potential equalisation clamp | 01878400 |
| 13 | Zugentlastung | Strain relief | 01037112400 |
| 14 | Verschraubung f. Zugentlastung | Screw connection f. strain relief | 01037114500 |
| 15 | Fuß | Base | 01036021613 |
| 16 | Schalter, 7-Takt | 7-tact switch w. screw | 010507 |