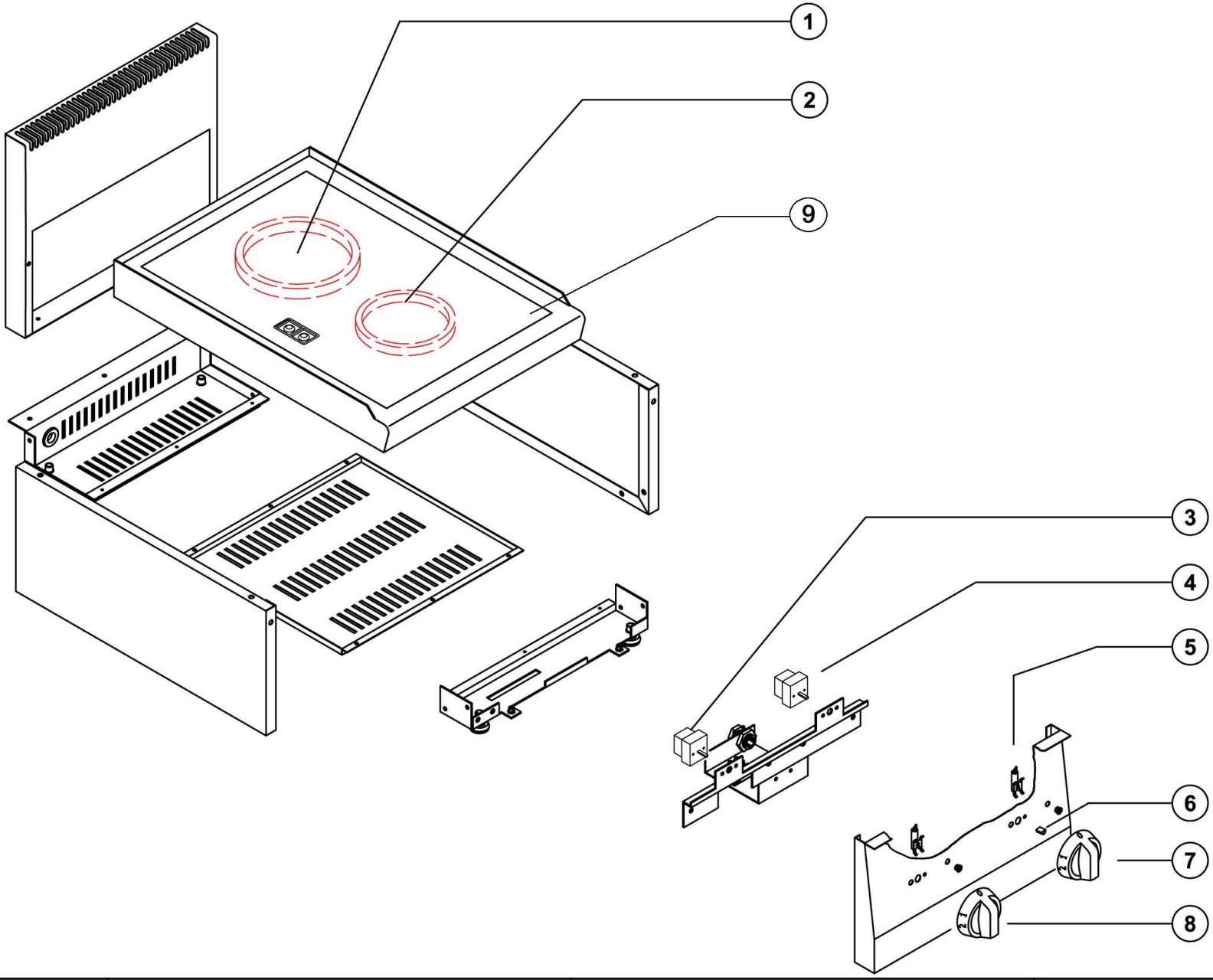

Bartscher

Elektroherd 600, 2 Felder, TG
Artikel-Nr.: 131800

Explosionszeichnung
03.05.2017

Pos.	Artikelbeschreibung	Description of item	Artikel Nr./Item No.
1	Heizfeld, Ceran, 1 kW/2,5 kW	Cerane stove, 1 kW/2,5 kW	06001072
2	Heizfeld, 1800 W, 180 mm	Cerane stove, 1800 W, 180 mm	06001073
3	Energieregler	Energy regulator	E064912
4	Energieregler	Energy regulator	E0REG002
5	Kontrolllampe weiß	White indicator light	06061072
6	Feder z. Knebel	Spring f. knob	05900242
7	Knebel	Knob	02013668
8	Knebel	Knob	02013667
9	Kochplatte, komplett	Cooking plate, complete	02013853