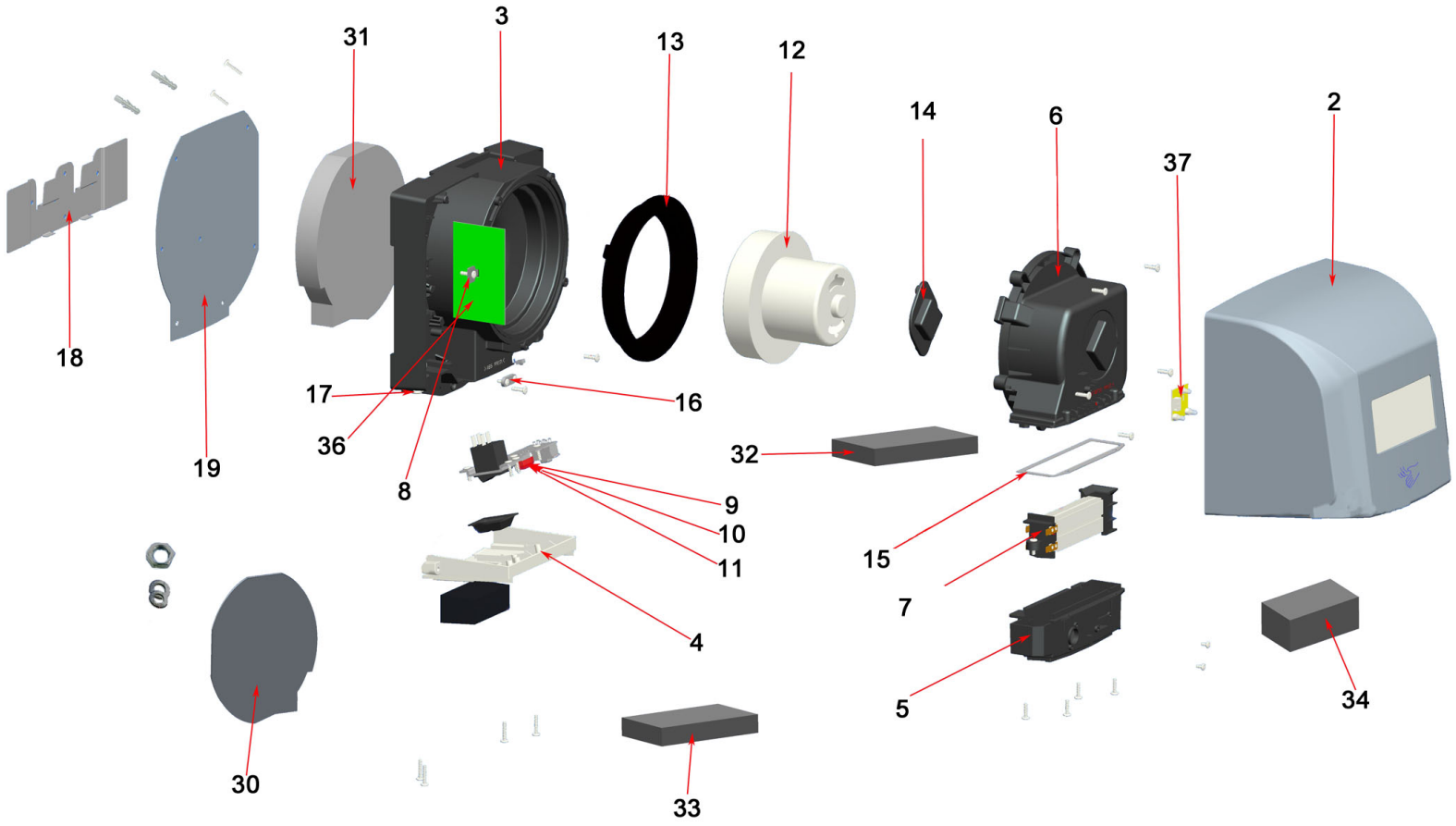

Bartscher	Händetrockner IS 31LS-W Artikel-Nr.: 850011	Explosionszeichnung 16.11.2018	Seite 1/2

Pos.	Artikelbeschreibung	Description of item	Artikel Nr./Item No.
2	Gehäuse	Housing	E085001102
3	Gehäuse z. Lüfter	Housing f. fan	E085001103
4	Bedienblende	Control panel	E085001104
5	Gehäuse z. Heizkörper	Housing f. heating element	E085001105
6	Abdeckung z. Motor	Motor cover	E085001106
7	Heizkörper	Heating element	E085001107
8	Befestigung z. Platine	Fixing f. circuit board	E085001108
9-11 + 37	Platine	Circuit board	E085001137
12	Motor 220V, 50Hz, 180W, 1Ph	Motor 220V, 50Hz, 180W, 1Ph	E085001112
13	Ring	Ring	E085001113
14	Abdeckung z. Motor	Motor cover	E085001114
15	Dichtung	Gasket	E085001115
16	Kabelführung	Cable guide	E085001116
17	Zugentlastung	Strain relief	E085001117
18	Wandhalterung	Wall holder	E085001118
19	Rückwand	Back panel	E085001119
30	Isolierung	Insulation	E085001130
31	Isolierung	Insulation	E085001131
32	Isolierung	Insulation	E085001132
33	Isolierung	Insulation	E085001133
34	Isolierung	Insulation	E085001134
36	Hauptplatine	Mainboard	E085001136