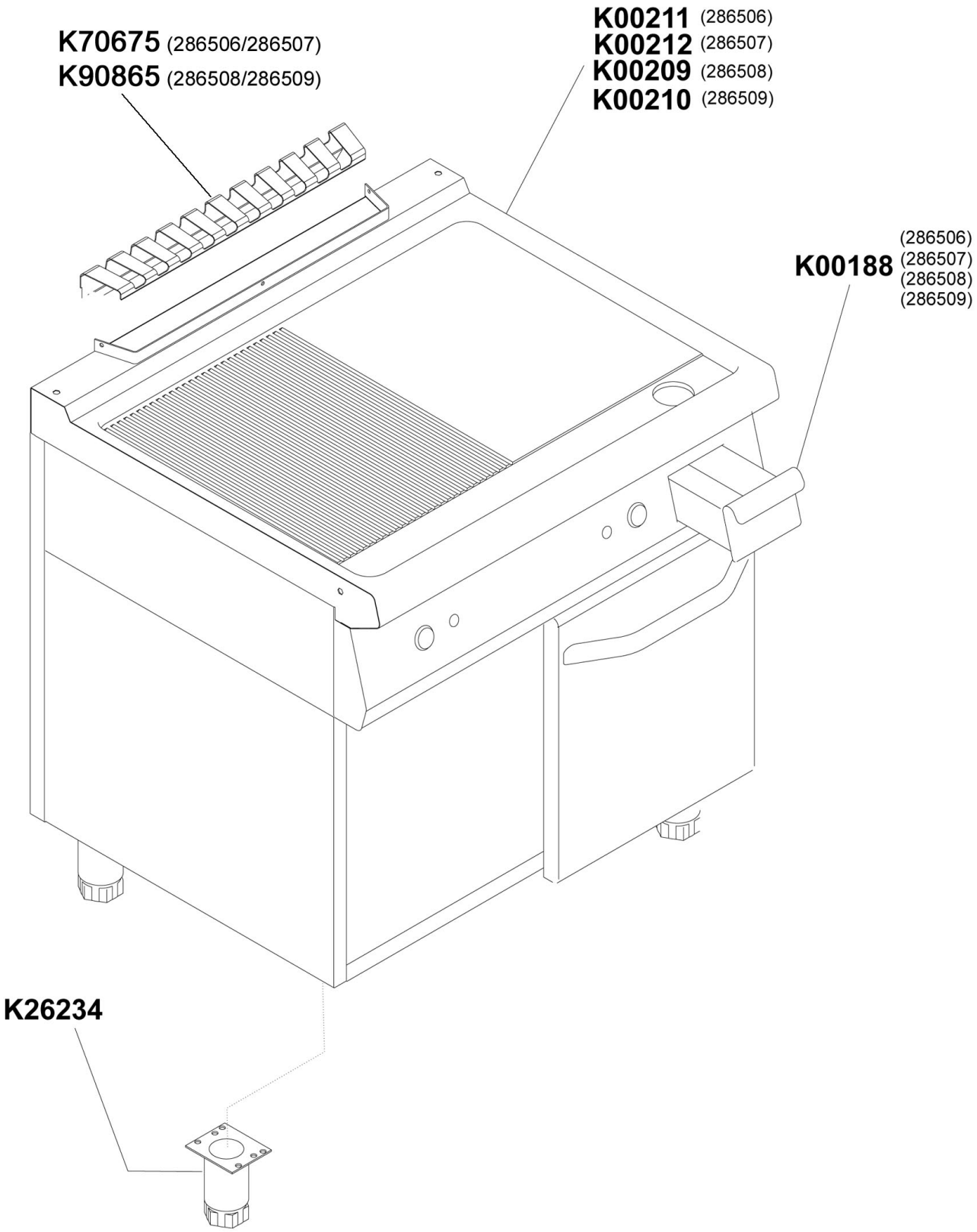

Bartscher	Griddleplatte 700, B400/B800 Artikel-Nr.: 286506, 286507, 286508, 286509	Explosionszeichnung 15.08.2017	Seite 1/3

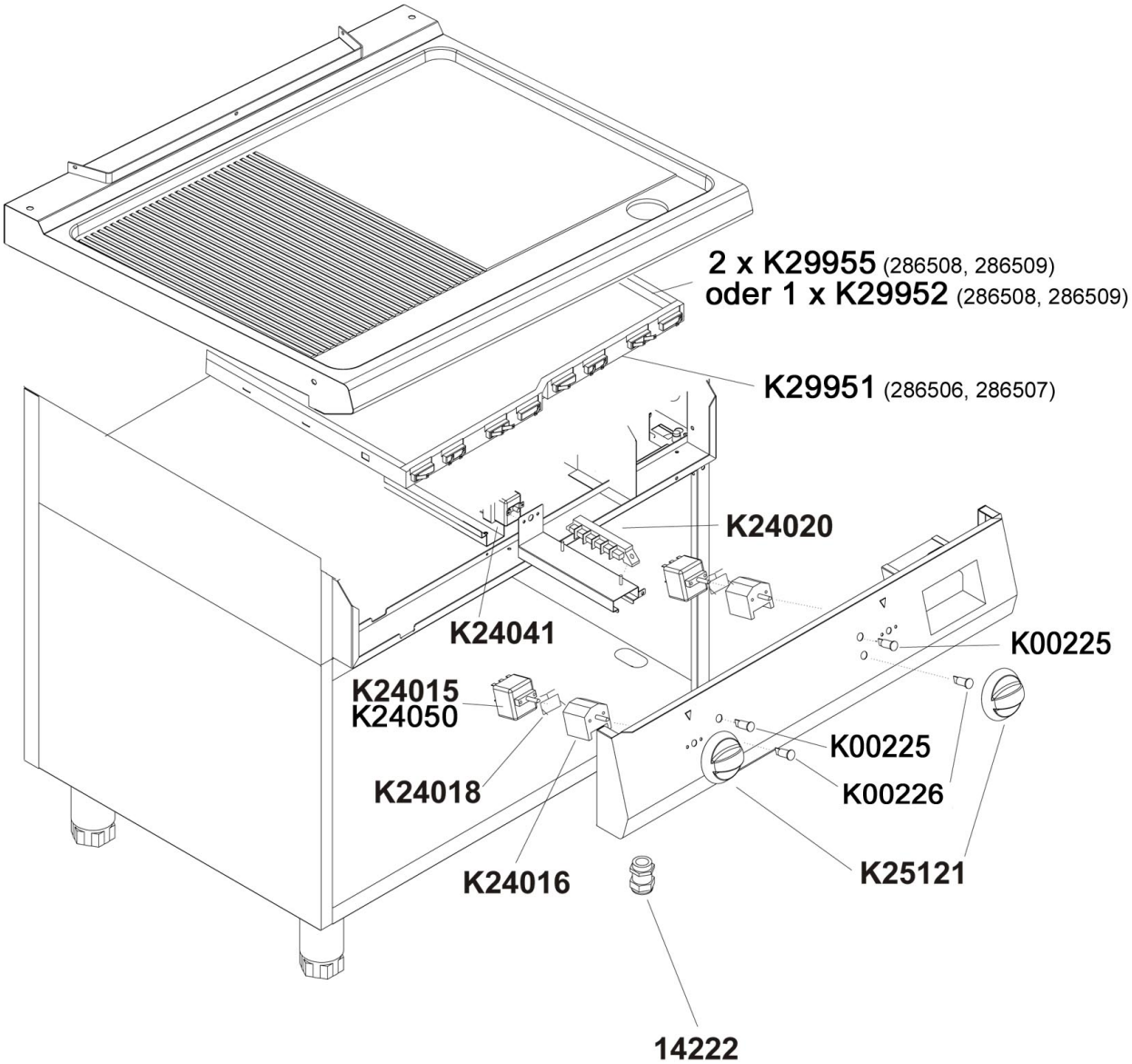

Bartscher	Griddleplatte 700, B400/B800 Artikel-Nr.: 286506, 286507, 286508, 286509	Explosionszeichnung 15.08.2017	Seite 2/3

Pos.	Artikelbeschreibung	Description of item	Artikel Nr./Item No.
14222	Zugentlastung PG21	Strain relief PG21	010578028
K00188	Fettauffangschublade	Grease drip drawer	049999
K00209	Griddleplatte, glatt	Griddle plate, smooth	E051025
K00210	Griddleplatte,1/2 glatt-1/2 gerillt	Griddle plate 1/2smooth-1/2grooved	E051026
K00211	Griddleplatte, glatt	Griddle plate, smooth	E051027
K00212	Griddleplatte, gerillt	Griddle plate, grooved	E051028
K00225	Kontrolllampe orange	Orange indicator light	E0K00225
K00226	Kontrolllampe grün	Green indicator light	E0K00226
K24015*	Thermostat 50 - 273° C bis Juni 2015	Thermostat 50 - 273° C until June 2015	049441
K24016	Hauptschalter, 4-polig	Main switch, 4-pole	016933
K24018	Halteklammer z. Thermostat	Holding clamp f. thermostat	018276
K24020	Anschlussklemme	Terminal clamp	06050577
K24041	Sicherheitsthermostat L.120	Safety thermostat L.120	049389
K24050*	Thermostat 50 - 305° C, dreiphasig ab Juli 2015	Thermostat, triphase, 50 - 305° C from July 2015	049113
K25121	Knebel 0-300° C, 6 x 6,4	Knob 0-300° C, 6 x 6,4	049111
K26234	Fuß komplett, H120/170	Complete base, H120/170	049034
	Fuß komplett, H150/200	Complete base, H150/200	049014
	Fuß H130/190, mit Gewinde	Foot H130/190, w. thread	E026437
K29951	Heizkörper	Heating element	E0K29951
K29952*	Heizkörper bis Juni 2015	Heating element until June 2015	051013
K29955 *	Heizkörper ab Juni 2015	Heating element from June 2015	E0K29955
K70675	Kamingitter L250	Draught diverter grid L250	E0K70675
K90865	Kamingitter L500	Draught diverter grid L500	E0K90865

*Bitte teilen Sie uns die Seriennummer mit/please let us know the serial number