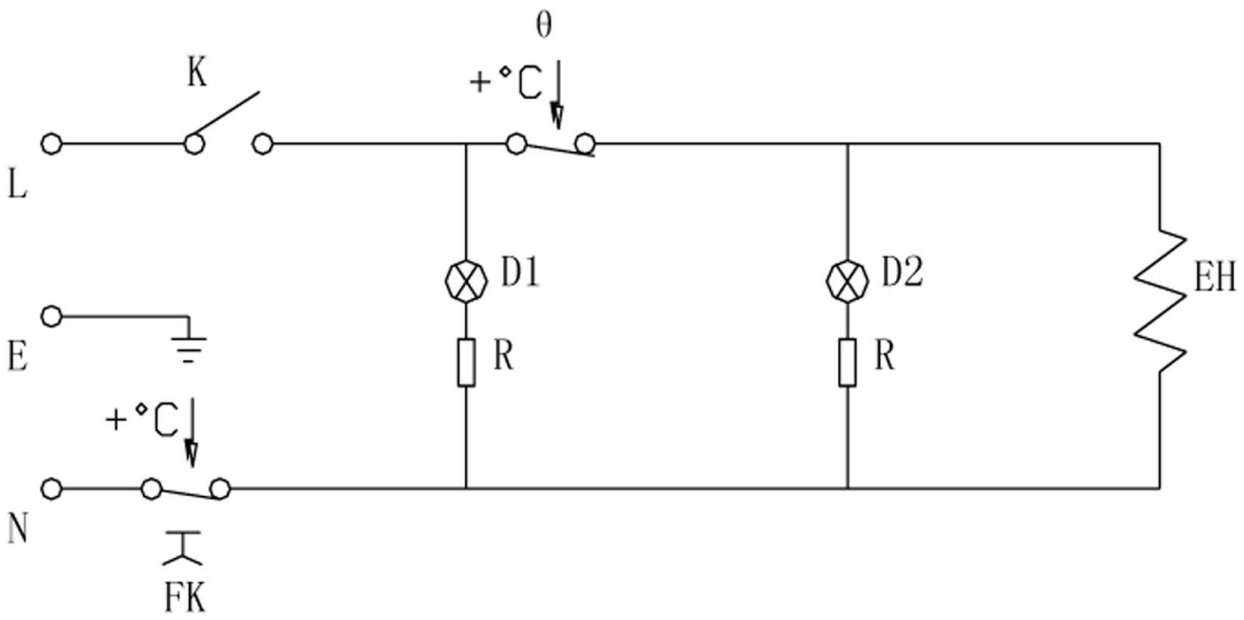


| | | | |
|---|---|---|---|
| Bartscher | Fritteuse Petit, 3L, TG<br>Artikel-Nr.: 165103 | Schaltplan<br>12.05.2014 | Seite 1/1 |