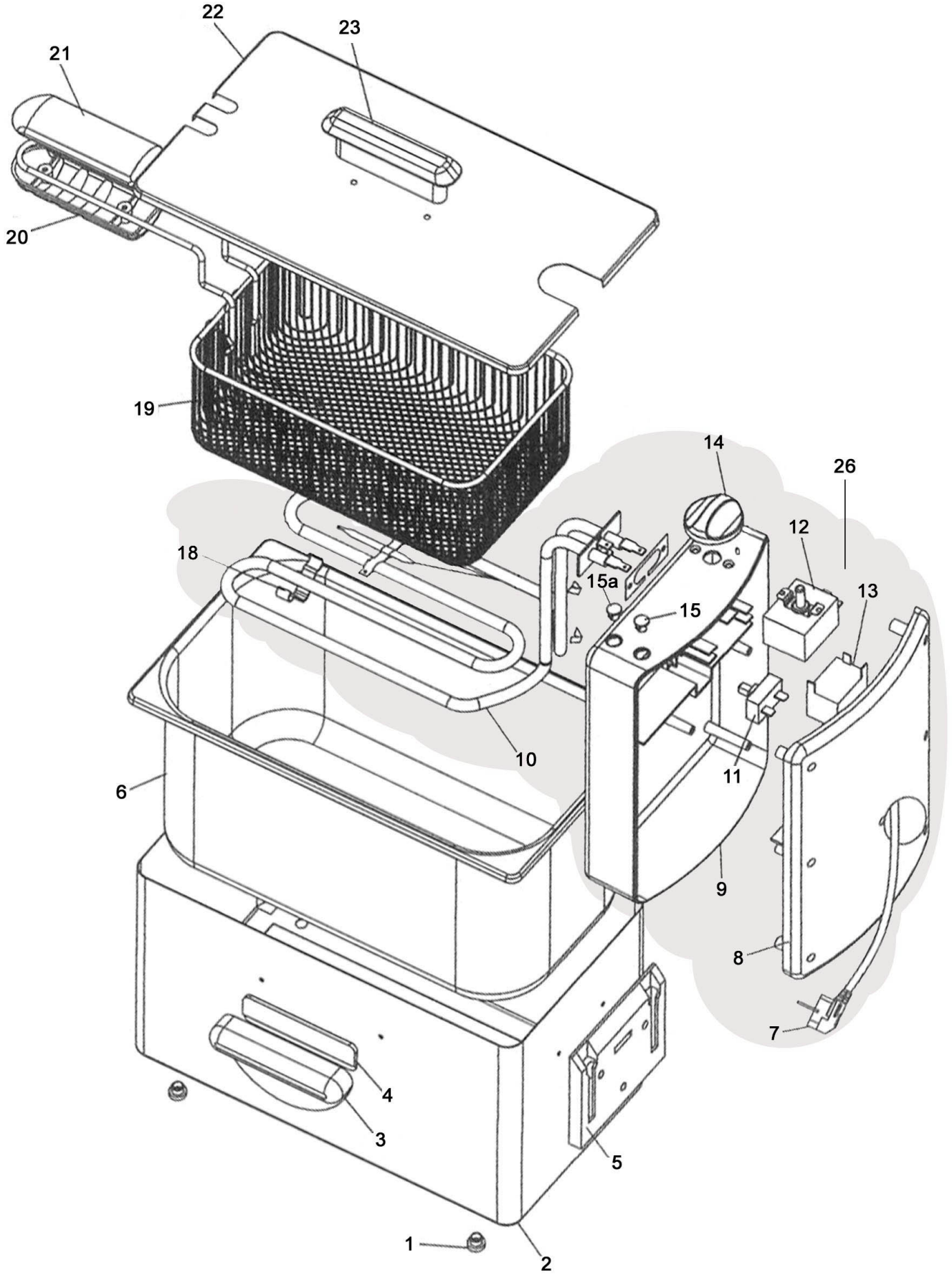

Bartscher	Elektro-Fritteuse "MINI II" Artikel-Nr.: A165.110	Explosionszeichnung 02.09.2011	Seite 1/2

Pos.	Artikelbeschreibung	Description of item	Artikel Nr./Item No.
1	Fuß	foot	A01651101
1-5	Gehäuse komplett	housing	A01651129
3	Griff komplett	handle complete	A01651103
4			
5	Führung für Schaltkasten	link seat	A01651105
6	Becken	basin	A01651128
7	Anschlusskabel	power cord	A016511210
8	Abdeckung vorne z. Schaltkasten	housing cover	=> Pos. 26
9	Gehäuse z. Schaltkasten	housing	A01651109
10	Heizelement	heating element	=> Pos. 26
11	Sicherheitsschalter	safety switch	A016511211
12	Thermostat	thermostat	A01651122
13	Sicherheitsthermostat	overheating thermostat	A01651123
14	Knebel	knob	A01651124
15	Kontrollleuchte, rot	indicator light, red	A01651126
15a	Kontrollleuchte, grün	indicator light, green	A01651102
18	Klammer z. Heizelement	clamp for heating element	A016511214
19	Korb / Fritteusenkorb 4l kplt. m. Griff	basket with handle	165512
20			
21			
22	Deckel mit Griff	lid with handle	A01651127
23			
26	Schaltkasten komplett	electric box complete	A01651125