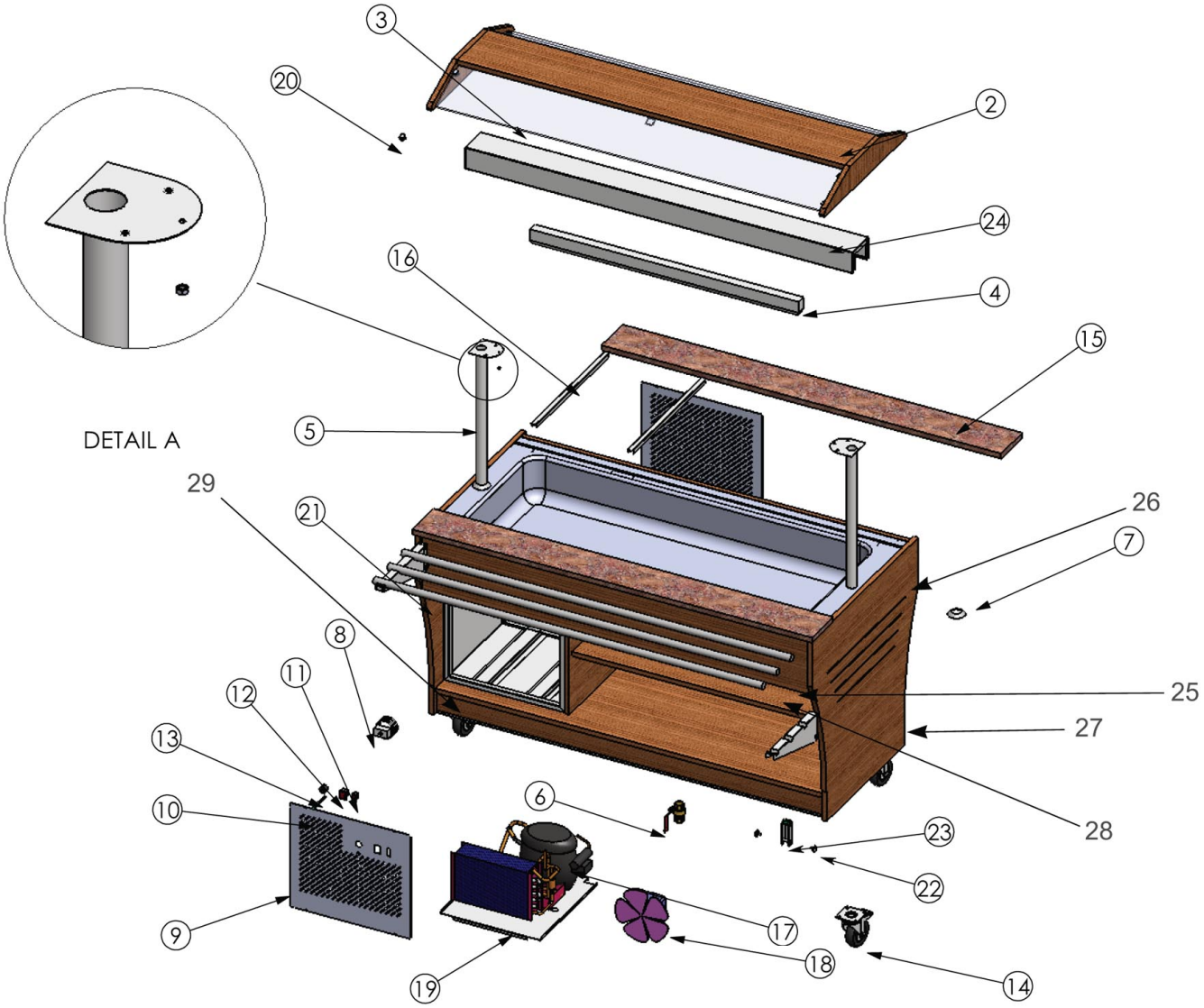

Bartscher	**Buffetwagen, kalt, 3x 1/1 GN** **Artikel-Nr.: 125508**	**Explosionszeichnung** **20.12.2019**	**Seite 1/2**

Pos.	Artikelbeschreibung	Description of item	Artikel Nr./Item No.
2	Abdeckung, Holz	Wooden cover	E053985
3	Abdeckung, Glas	Glass cover	052981
4	Beleuchtung 14 W	Lighting 14 W	052982
5	Haltestange	Support	052947
6	Ablasshahn	Drain cock	052948
7	Abdeckung z. Haltestange	Support cover	052983
8	Thermostat	Thermostat	052984
9	Bedienblende	Panel cover	052990
10	Kontrolllampe, grün, komplett	Indicator light, green, complete	043828
11	Schalter, Ein - Aus	Switch, on-off	052991
12			
13	Knebel z. Thermostat	Knob f. thermostat	052992
14	Rad o. Bremse	Wheel without brake	052956
	Rad m. Bremse	Wheel w. brake	052957
15	Arbeitsplatte, Granit	Granite working plate	052986
16	Zwischensteg 530 mm	Intermediate bar 530 mm	A120602
17	Kompressor	Compressor	052993
18	Kondensatorlüfter	Condenser ventilator	052988
19	Kondensator	Condenser	052965
20	Glashalterung	Glass holder	052450
21-23	Tablettrutsche 1 Stück, 3x1/1GN	Tray slide, 1 piece	125502
24	Lampenfassung	Lamp holder	052979
25	Schraubenabdeckung, Vorderseite	Cover f. screw, font side	061409
26	Schraubenabdeckung, Seite	Cover f. screw, side	061410
27	Abdeckung seitlich, Holz	Side cover, wood	E051103
28	Abdeckung vorne o. hinten, Holz	Front or back cover, wood	E051113
29	Abdeckung unten, Holz	Lower cover, wood	E051114